●本商品はお客様のご仕様に基づき設計・製作する商品です。

参考図

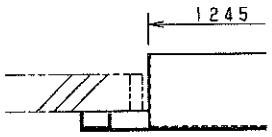

B部詳細図 (S=1:2)

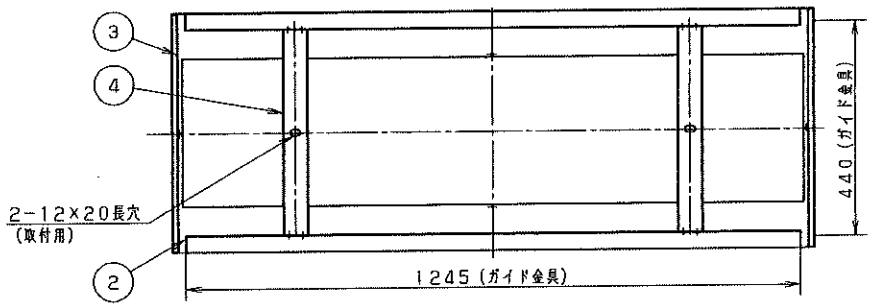

適合灯具本体(別途)
NNLK42730J
NNLG41830C(非常灯)
NNLG42830C(非常灯)

取付ボルトの引込み代:
天井面より27~37mm

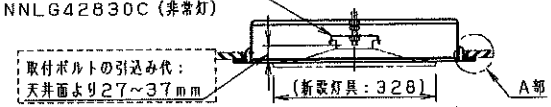

(NNLK42730Jの場合)

※ボルトピッチ800、600に対応しています。

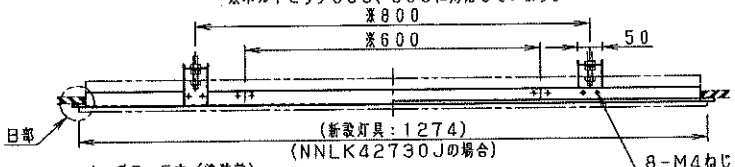

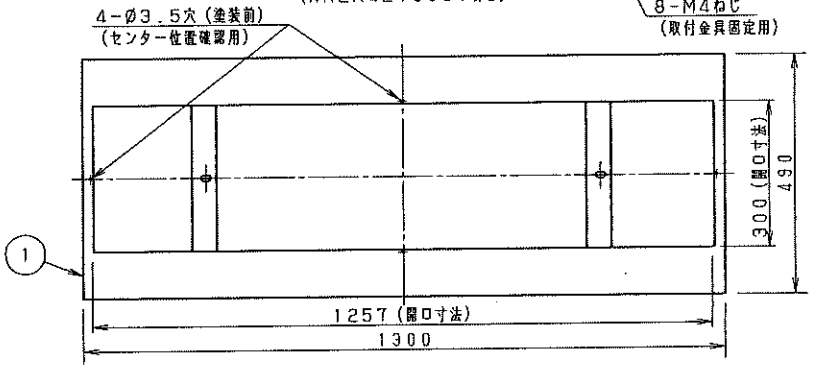

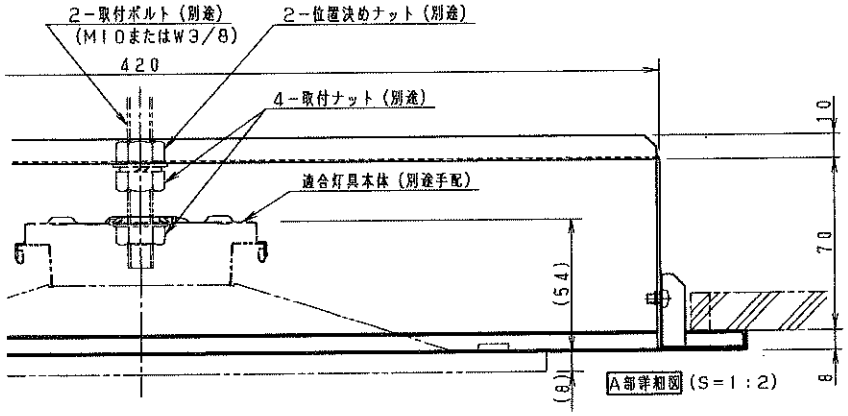

A部詳細図 (S=1:2)

<施工手順>
1. 取付ボルトピッチに合わせて取付金具を同梱ねじ(8点)で固定します。
2. リニューアルプレートを取付ボルトに固定します。
(注)位置決めナットを用いて取付金具が変形しないようにしてください。
3. 適合灯具を取付けてください。

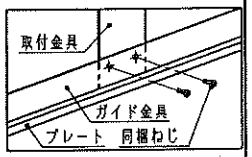

<ご注意>
- 取付ボルトは、本リニューアルプレート図面の取付ボルトピッチ、引込み代の通りに設置してください。
- 取付天井の強度が問題ないか必ず確認ください。
- 灯具の色とプレートの色は多少異なります。予めご了承ください。
- 灯具の取付ナットは締め過ぎないようにしてください。締め過ぎますとプレートが変形する場合があります。

既設埋込穴寸法:445~460×1250~1260

灯具埋込穴寸法:300×1257

部番	部品名	材質・素材厚	備考
1	プレート	鋼板(t0.8)	ホワイト塗装
2	ガイド金具	鋼板(t0.8)	ホワイト塗装
3	補強金具	鋼板(t0.8)	ホワイト塗装
4	取付金具	亜鉛鋼板(t1.2)	
5			
6			
7			
8			
9			
10			
11			
12			

本器具の使用環境		
	取付部位	一般屋内(天井面)
	特殊条件	——
	水環境	非防水
	温度環境	——
	風環境	——
	震動環境	——

来歴:

⚠ 安全に関するご注意

●一般屋内用器具です。
屋外や、水気、湿気のある所では使用しないでください。
絶縁不良による感電の原因となります。

●適合灯具以外の組合せでは使用しないでください。
落下、破損の原因となります。

特記事項:
- 適合灯具本体、ライトバーは別途手配願います。

灯具本体	NNLK42730J NNLG41830C NNLG42830C

- 灯具本体、ライトバーの詳細は別途、各々の図面及び取扱説明書をご参照ください。

- 品質向上・製造上の都合により外観、強度に支障なきよう、内部構造を変更させて頂く可能性がございます。予めご了承願います。

ホワイト マンセル 1.0G9.6/0.1

図名:リニューアルプレート

G44 参考図

尺度: 1:10

作成日:2023.10.18

検印 | 作成

パナソニック株式会社

単位mm 第三角法 JIS A-3

参考図

照会記号:G44

⚠ 注意：商品には寿命があります。詳細はCLX2021HAをご参照ください。

●本商品はお客様のご仕様に基づき設計・製作する商品です。

参考図

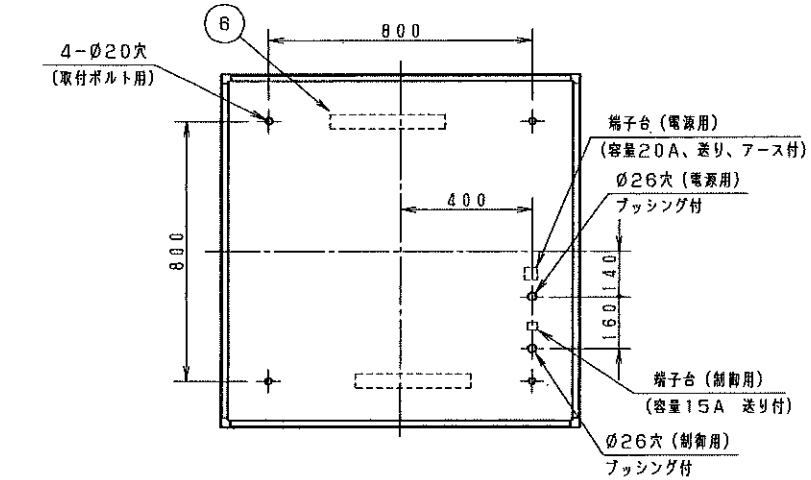

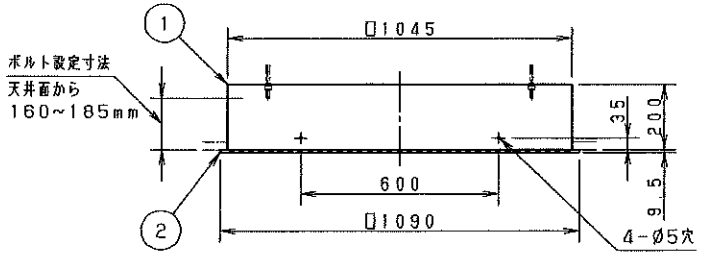

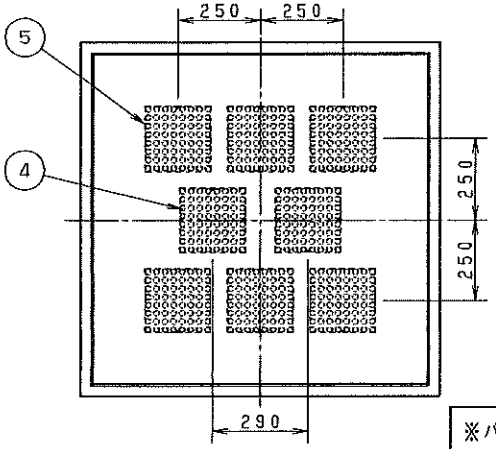

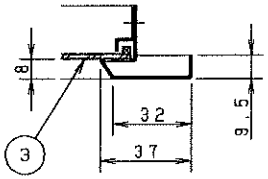

枠部断面詳細図（S＝1：2）

<使用上のご注意>

- 光源部（LEDユニット部）には直接触れないでください。光学性能に影響を与える場合があります。
- LEDにはバラツキがあるため、LEDユニット内のLED個々及び同一商品でも商品ごとに発光色、明るさが異なる場合があります。予めご了承ください。
- 一般屋内でご使用の場合でも、器具周囲に硫黄成分が存在する場所では使用しないでください。（一部の食品や薬品、紙類などには硫黄成分が含まれます。また、車の排気ガスにも硫黄成分が含まれます。）光学性能に影響を与える場合があります。
- ラジオ、TVや赤外線リモコン方式の機器は照明器具から離してご使用ください。雑音が入ったり、正常に動作しない場合があります。
- 同時通訳機等の誘導無線をご使用になられる場合、雑音が入る場合があります。事前に確認し、対策を講じてください。
- 調光制御をする際の器具接続台数は、電源ユニットの台数になります。
- 入力電圧が242Vの場合、消灯直後、数回間欠点灯する場合がありますので、スイッチは必ず非接地側（電圧側）に取り付けてください。
- 適合コントロールをご使用の場合
  - 適合コントロール側のスイッチで消灯した場合、消灯後もランプが薄暗く発光する場合があります。予めご了承ください。
  - 詳細は起動方式の承認図（LT-KG）をご覧ください。
- LEDユニットは、設計上、LEDを搭載せず点灯しない部分があります。予めご了承ください。
- 光源として高輝度LEDを使用しています。光源部（LEDユニット部）の長時間の直視はおさけください。
- 照射距離が近い時や照射面によっては光ムラが気になる場合があります。予めご了承ください。

	電圧	100V	200V	242V
LT9	電流	1.17A	0.56A	0.48A
	電力	117W	113W	113W

注1）起動方式毎の注意事項は、別紙起動方式の承認図（LT-KGなど）をご参照ください。

注2）入力電圧が242Vの場合、漏洩電流を考慮し、1回路当たりの接続台数を33台以下としてください。
（定格電流20A、感度電流30mAの漏電ブレーカーの場合）
リニューアルの際は、接続台数にご注意ください。

※パネル端部が多少暗くなります。
予めご了承ください。

埋込穴寸法：□1050

部番	部品名	材質・素材厚	備考
1	本体	鋼板（t0.6）	ホワイト塗装
2	枠	鋼板（t0.8）	ホワイト塗装
3	パネル	アクリル（t2）	乳白
4	LEDユニット		44枚×4
5	LEDユニット		56枚×4
6	電源ユニット		2台
7			
8			
9			
10			

本器具の使用環境		
	取付部位	一般屋内（天井面）
	特殊条件	――
	水環境	非防水
	温度環境	常温（5~35℃）
	風環境	空調の風程度
	震動環境	――

使用LED：昼白色（5000K・Ra83）

来歴：

⚠ 安全に関するご注意

●一般屋内用器具です。直射日光の当たる場所、湿気の多い場所、振動の強い場所、雨水のかかる場所、風の強い場所、腐食性ガスの発生する場所では使用しないでください。落下・感電・火災の原因となります。

●水平天井埋込専用器具です。壁面や傾斜天井への取り付けはできません。落下の原因となります。

●断熱材、防音材をかぶせて使用しないでください。火災の原因となります。

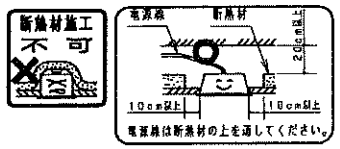

特記事項：

＊本特注品はカスタム仕様のため、定格光束及び固有エネルギー消費効率（lm/W）を設定していません。予めご了承ください。

＊品質向上・製造上の都合により外観、強度に支障なきよう、内部構造を変更させて頂く可能性がございます。予めご了承願います。

ホワイト　マンセル　1.0G9.6/0.1

図名：LED　天井埋込灯

L96 参考図

尺度：　1：15

作成日：2024.04.10

検印	作成

パナソニック株式会社

単位mm　第三角法　JIS A-3

参考図

照会記号：L96

●本商品はお客様のご仕様に基づき設計・製作する商品です。

参考図

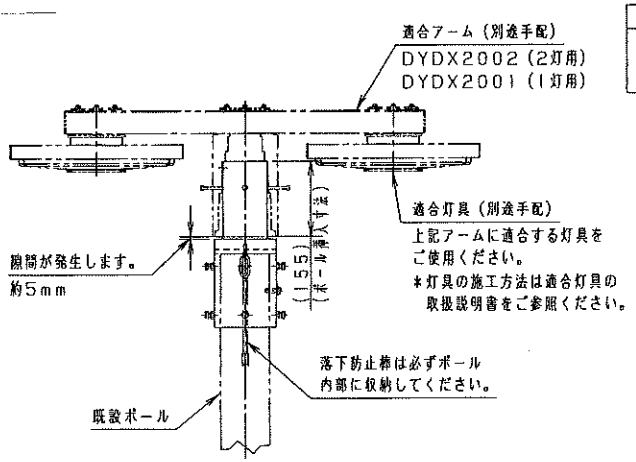

注）電源別置タイプは電源ユニットの収納場所を事前確認願います。
（電源ユニットをポールに収納するには、内寸□93．6以上が必要です。）

取付状態図
(S＝1：10)

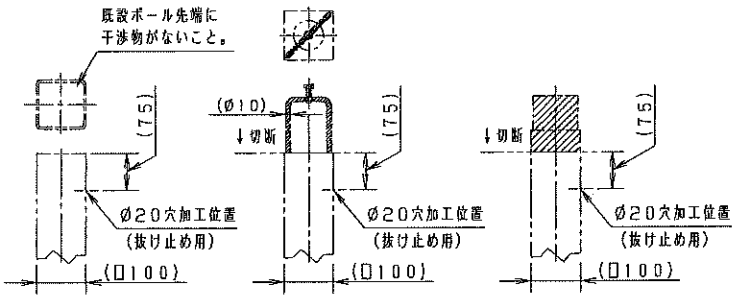

先端アダプタがある場合

注）・上図のように現場にて切断してください。
・切断部分を補修塗料等で防食処理してください。

注）・取付方向に合わせ既設ポールに穴加工してください。

既設ポール先端部詳細図
(S＝1：10)

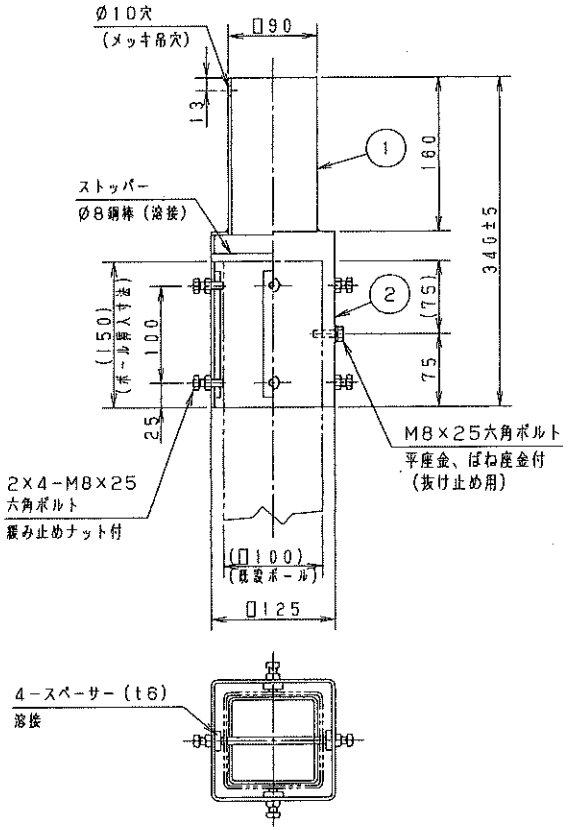

<別表>

処理・仕上げ
溶融亜鉛メッキ（HDZT63）後 指定色塗装

選択欄	指定色種類
	ミディアムグレーメタリック（半つや消し）
	コーヒーブラウン（半つや消し）
	グレー（N7）（全つや有り）
	その他の指定色（＊1）

（＊1）その他の指定色の場合は、
指定色とつやを別途ご指示ください

部番	部品名	材質・素材厚	備考
1	灯具受	角形鋼管（t3.2）	別表参照
2	ポール受	角形鋼管（t3.2）	別表参照
3			
4			
5			
6			
7			
8			
9			
10			

本器具の使用環境		
	取付部位	屋外（ポール先端）
	特殊条件	――
	水環境	防雨
	湿度環境	――
	風環境	既設ポールによる
	震動環境	――

器具質量：約5kg

来歴：

⚠ 安全に関するご注意

●必ず適合器具、ポールと組み合わせて使用してください。器具、ポール側の承認図を確認してください。適合外の組み合わせでご使用されますと落下の原因となります。

●振動や衝撃の多い場所（クレーン設置場所・橋や高架上など）、腐食性ガスの発生する場所、浴室、屋内プール、粉塵の多い場所等では使用しないでください。
ポール折れ、器具の落下や絶縁不良による感電、火災の原因となります。

特記事項：
・溶融亜鉛メッキの外観は、製造上均一な仕上りにはなりませんので、予めご了承ください。
・ねじ、ボルト類はステンレス製とする。
・耐風圧性能は設計風速、使用する灯具、アーム、ポール及び基礎の大きさで決まります。事前に強度確認のうえ、使用してください。
・灯具を設置した際、灯具の重さがあるためアーム＋特注アダプタが傾く場合がありますので、最後にボルトで傾きの調整をお願いします。

＊品質向上・製造上の都合により外観、強度に支障なきよう、内部構造を変更させて頂く可能性がございます。予めご了承願います。

図名：アダプタ

Z251 参考図

尺度：1：5	検印	作成
作成日：2024.06.24		

パナソニック株式会社

既設ポール使用上のご注意

既設ポールの経年劣化による強度不足不具合・錆等の問題につきましては、器具施工後も進行が考えられますので、ポール強度、コンクリート基礎強度のご確認、定期メンテナンスを充分お願い申し上げます。
ポールの経年劣化による不具合で発生した問題につきましては、弊社では責任を負いかねますのであらかじめご了承願います。尚、既設ポールを超音波試験等にて確認して頂くことを推奨致します。

受圧面積
0.041m²

単位mm　第三角法　JIS A-3

参考図

照会記号：Z251